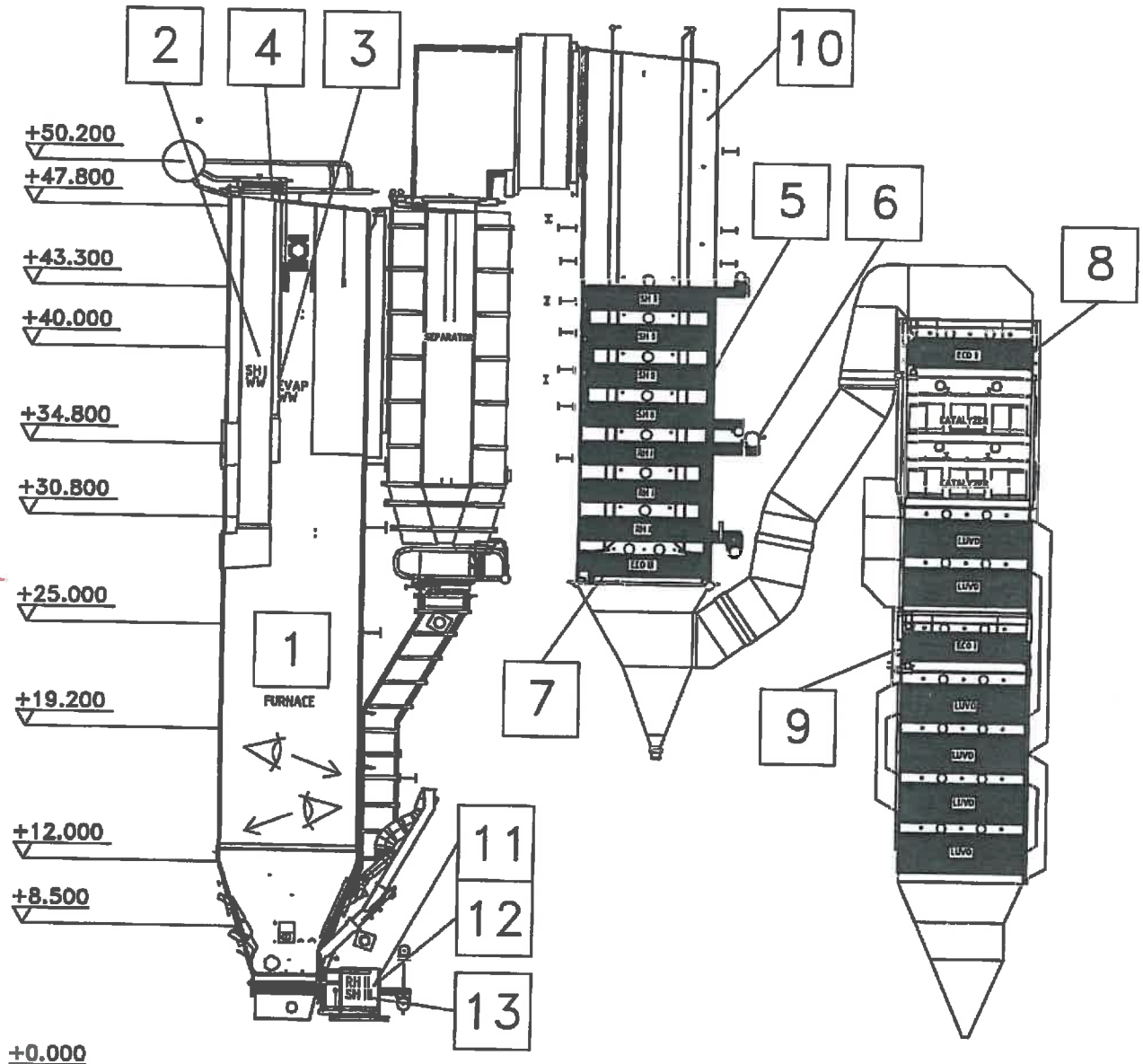

ULTRASONIC THICKNESS MEASUREMENTS AND VISUAL INSPECTIONS

1	FURNACE FRONT WALL 1	6318994
	FURNACE REAR WALL 2	6319004
	FURNACE LEFT SIDE WALL 3	6319014
	FURNACE RIGHT SIDE WALL 4	6319024
2	WING WALL SUPERHEATER I 5	6319034
3	EVAPORATIVE WING WALL I 6	6319044
	EVAPORATIVE WING WALL II	6319054
	EVAPORATIVE WING WALL III	6319064
4	FURNACE ROOF	6319074
5	SUPERHEATER II 7	6319084
6	REHEATER I 8	6319094
7	ECONOMIZER III 9	6319104
8	ECONOMIZER II 10	6319114
9	ECONOMIZER I 11	6319124
10	CONVECTION CAGE REAR WALL 12	6319134
	CONVECTION CAGE LEFT SIDE WALL 13	6319144
	CONVECTION CAGE RIGHT SIDE WALL 14	6319154
11	INTREX REHEATER II A 15	6319164
12	INTREX REHEATER II B	6319174
13	INTREX SUPERHEATER III 16	6319184
14	Hangers TUBES	8

NIMETYS TITLE: SECTIONAL DRAWING

POLANIEC Green Unit, CFB 158.3/135.1kg/s, 127.5/19.5bar, 535/535°C

FOSTER WHEELER

SUNN. DRAWN	M.Ju/SER	EVH. DATE 13.6.11	SIRDE SCALE	JAOS NRO GROUP NO.
TARK. CHECKED		EVH. DATE		PIIR. NRO DWG. NO. 6318984
HYV. APPROV.		EVH. DATE		

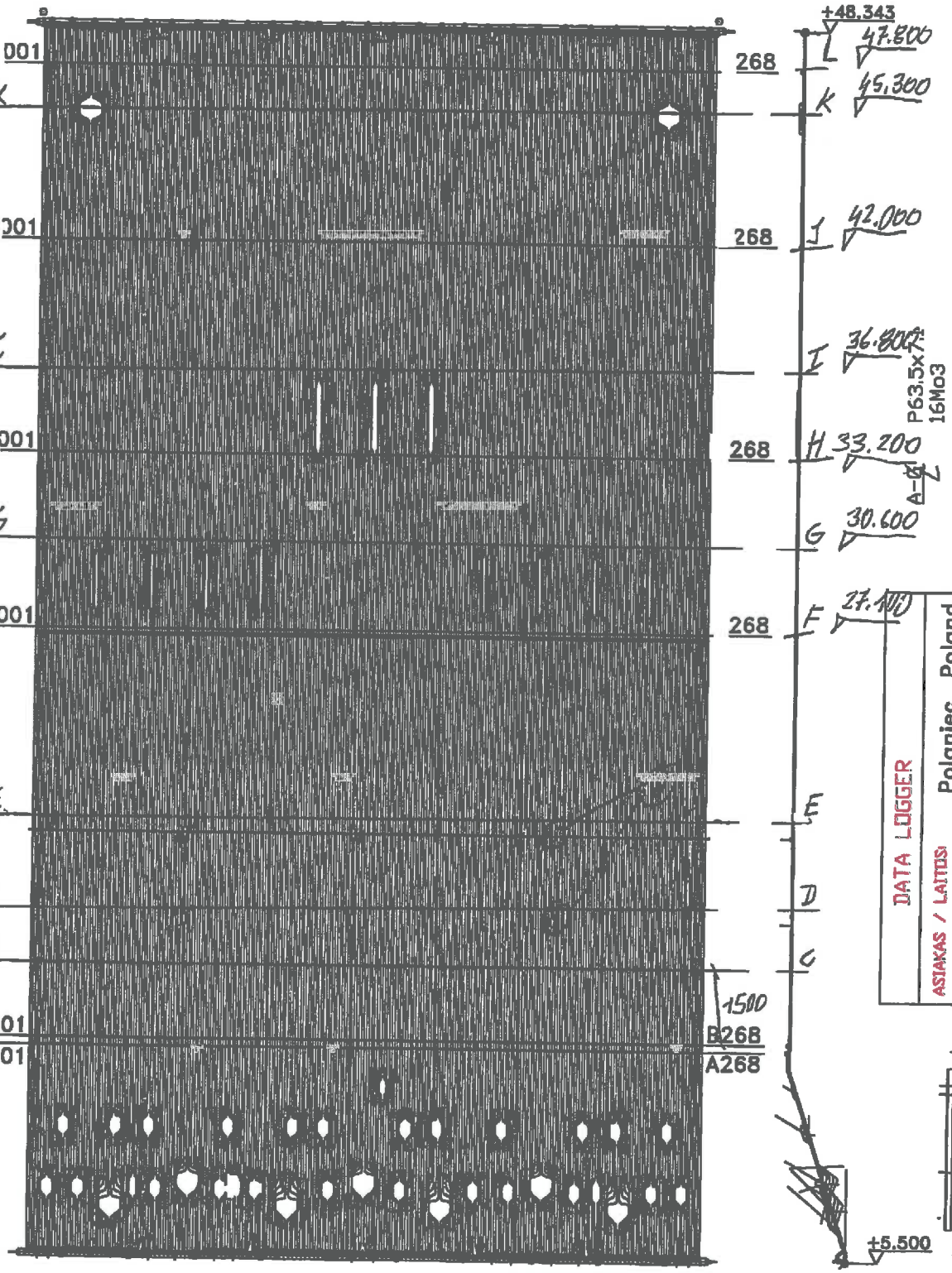

DRAWING TITLE	1 FURNACE FRONT WALL
	POLANIEC Green Unit, CFB 158.3/135.1kg/s, 127.5/19.5bar, 535/535°C
	FOSTER WHEELER
DRAWN / DESIGNED	M.Mu/SER
CHECKED	
APPROV.	
DATE	13.6.11
SCALE	
PIPE NO	
DWG. NO	6318994

DATA LOGGER	
ASIAKAS / LAITOS:	Polaniec, Poland
OSAN KOODI / MITTAUSAIKA:	ES00
FILE:	
ALKUPISTE:	A001
GRID START:	
LOPPUPISTE:	G268
GRID END:	

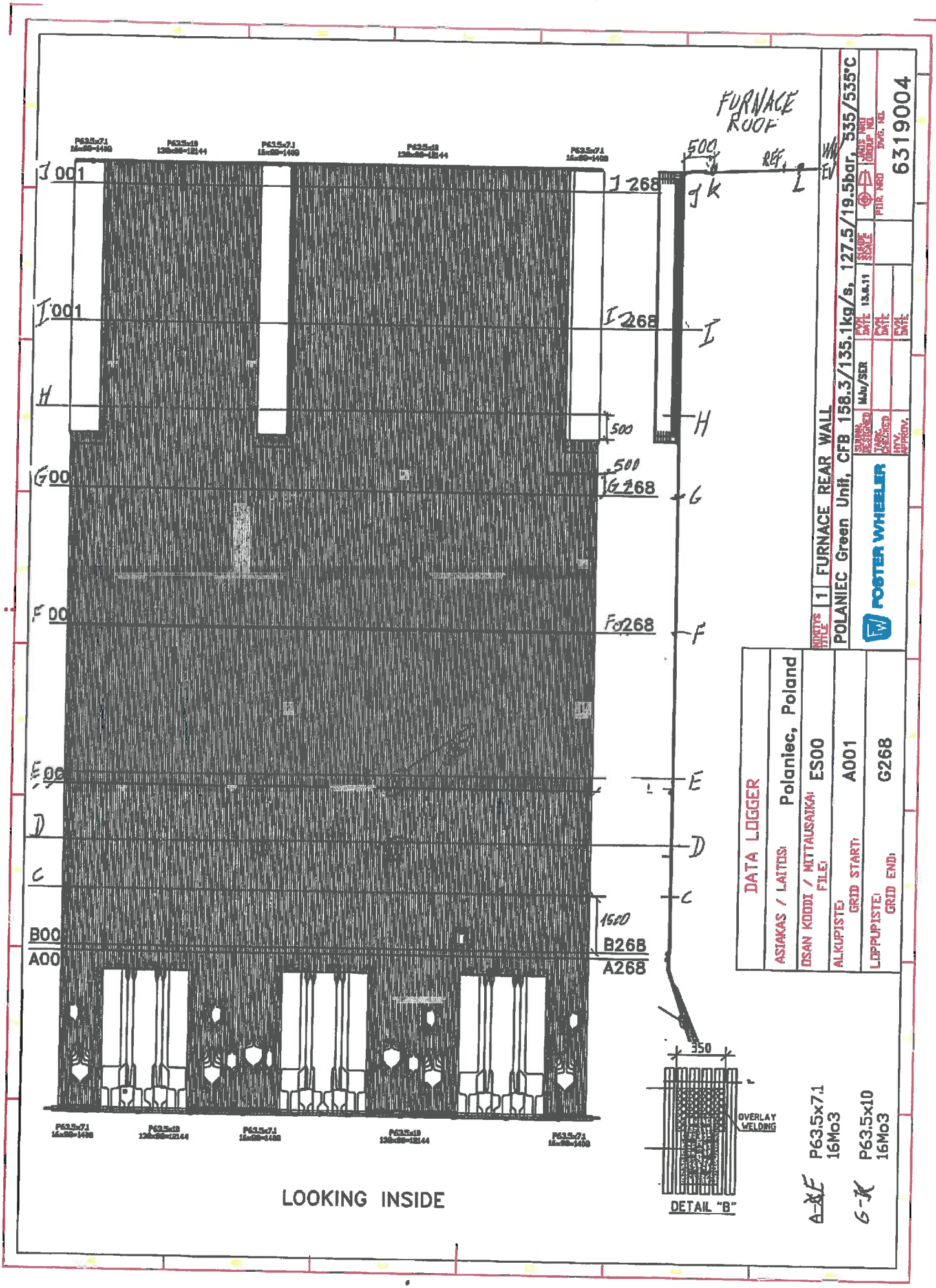
FURNACE ROOF
500
REF.
J 001
J 268
J k
I 001
I 268
I
H
500
H
G 00
500
G 268
G
F 00
F 268
F
E 00
E
D
D
C
C
1500
B00
B268
A00
A268
350
OVERLAY WELDING
DETAIL "B"
P63.5x7.1
16Mo3
P63.5x10
16Mo3
A-E
G-K
LOOKING INSIDE
DATA LOGGER
ASIAKAS / LAITOS: Polaniec, Poland
OSAN KOODI / MITTAUSAIKA FILE: ES00
ALKUPISTE: GRID START: A001
LOPPUPISTE: GRID END: G268
NIMIÖN TYYPPI 1 FURNACE REAR WALL
POLANIEC Green Unit, CFB 158.3/135.1kg/s, 127.5/19.5bar, 535/535°C
FOSTER WHEELER
6319004

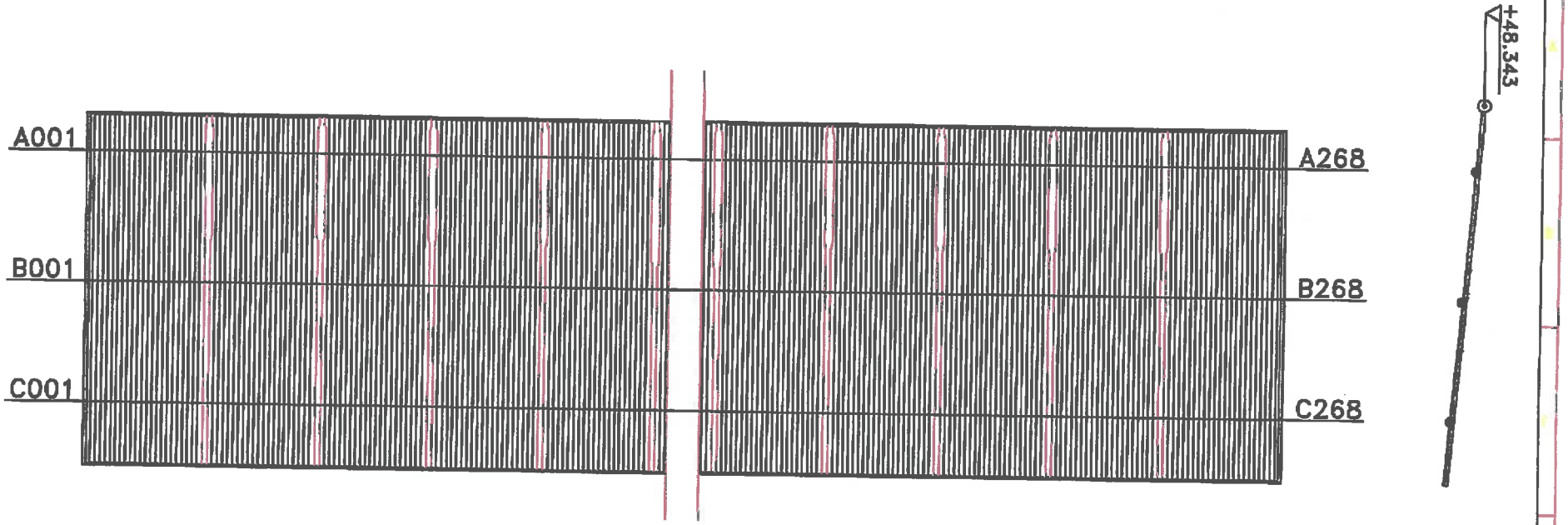

DATA LOGGER	
ASIAKAS / LAITOS:	Polaniec, Poland
OSAN KOODI / MITTAUSAIKA: FILE:	ES00
ALKUPISTE: GRID START:	A001
LOPPUPISTE: GRID END:	C268

A-C P63.5x7.1
16Mo3

NIMITYS TITLE 4 FURNACE ROOF

POLANIEC Green Unit, CFB 158.3/135.1kg/s, 127.5/19.5bar, 535/535°C

POSTER WHEELER

SUUNN. DESIGNED	MJu/SER	PVM DATE 13.8.11	SUHDE SCALE	JAUS NRO GROUP NO.
TARK. CHECKED		PVM DATE		PIIR. NRO DWG. NO. 6319074
HYV. APPROV.		PVM DATE		

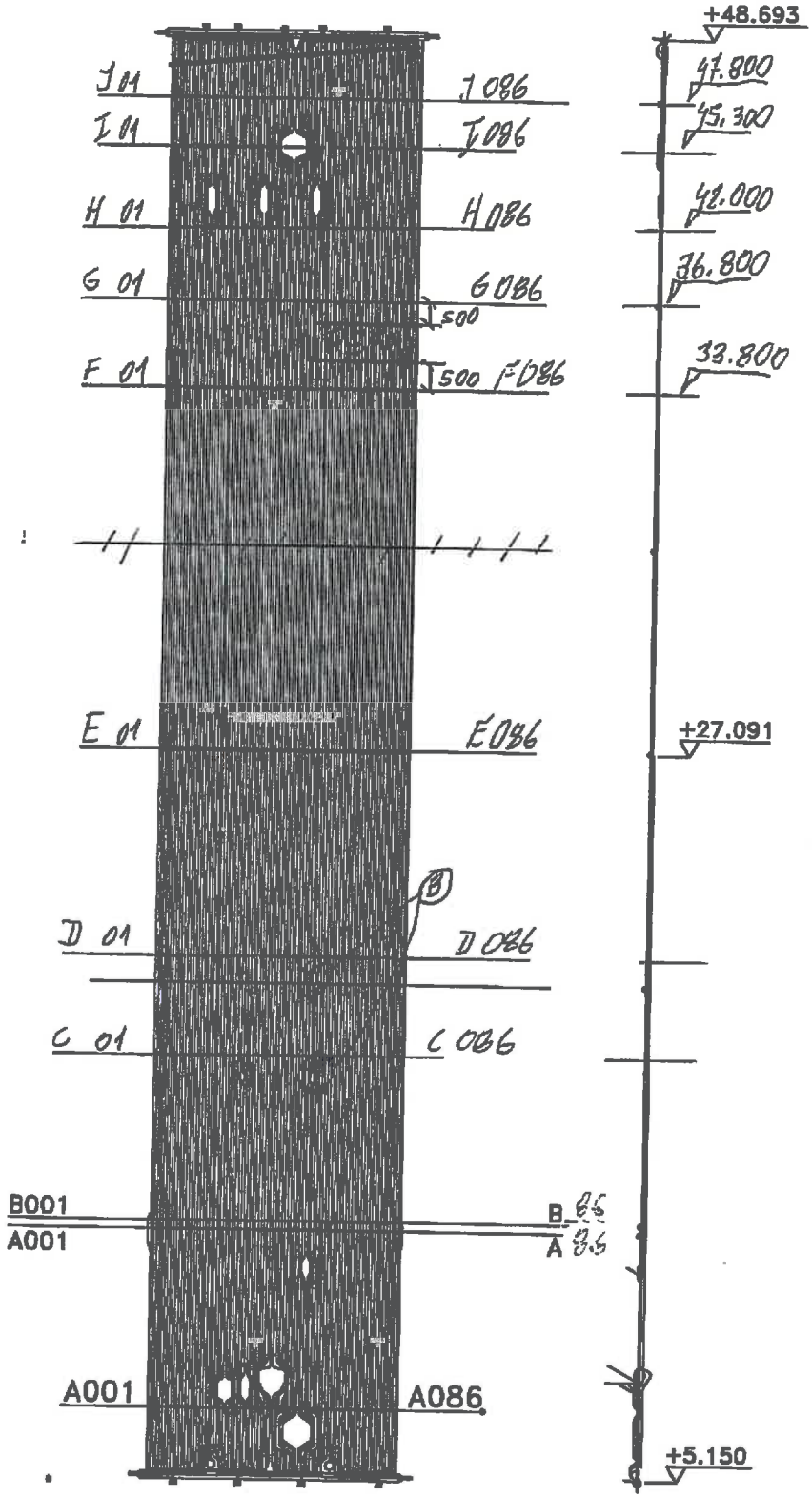

LOOKING INSIDE

A-A P63.5x7.1 16Mo3

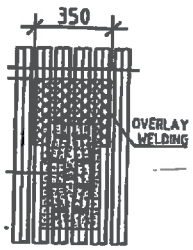

DETAIL "B"

DATA LOGGER	
ASIAKAS / LAITOS:	Polaniec, Poland
OSAN KOODI / MITTAUSAIKA FILE:	VS00
ALKUPISTE: GRID START:	A001
LOPPUPISTE: GRID END:	G086

NIMITYS TITLE	1 FURNACE LEFT SIDE WALL
	POLANIEC Green Unit, CFB 158.3/135.1kg/s, 127.5/19.5bar, 535/535°C
	POSTER WHEELER
SUUNN. DESIGNED	MJu/SER
TARK. CHECKED	
HYV. APPROV.	
PVM. DATE	13.6.11
PVM. DATE	
PVM. DATE	
SUHDE SCALE	
PIIR. NRO DWG. NO.	
LAUS. NRO GROUP NO.	
	6319014

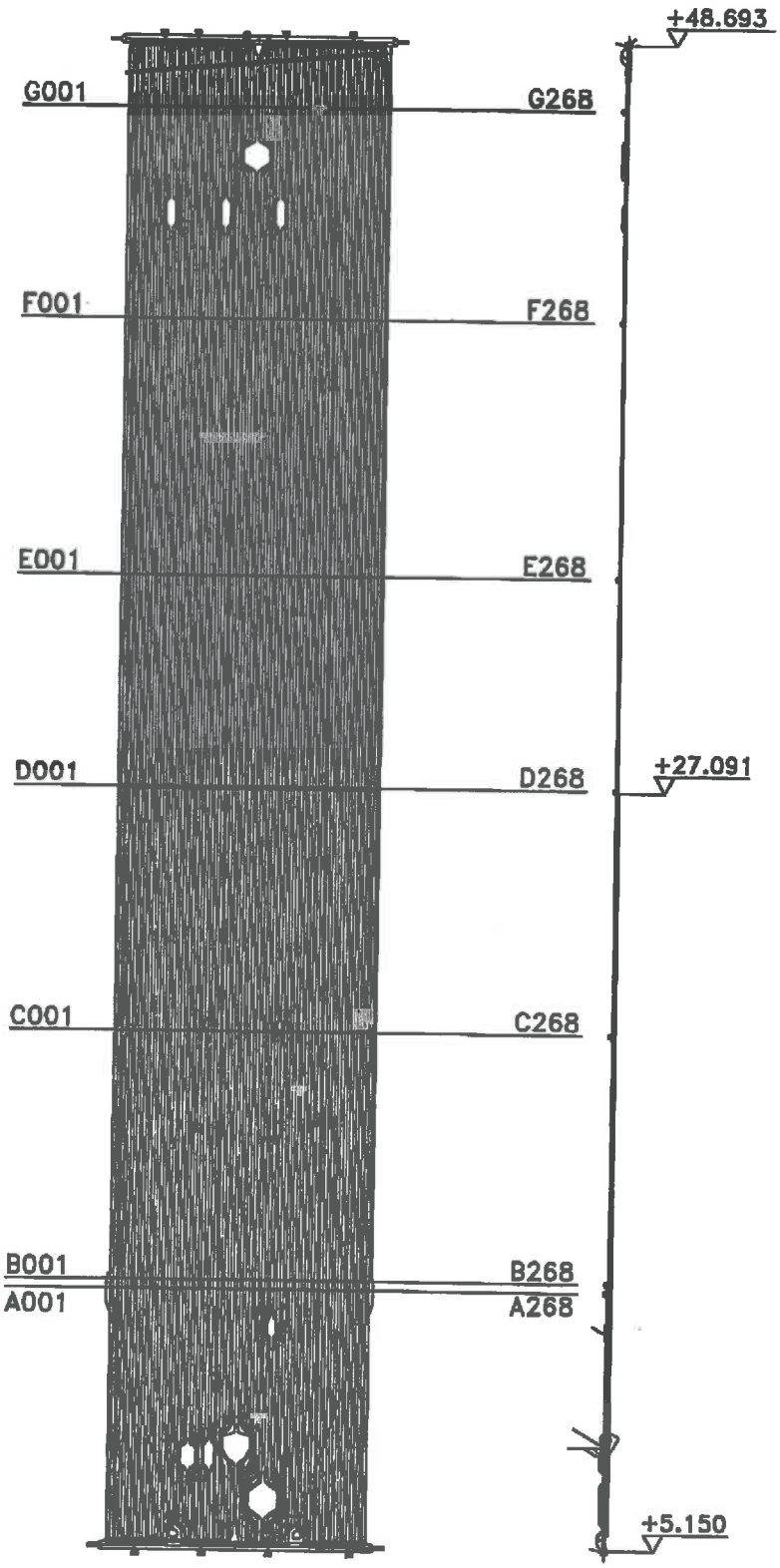

LOOKING INSIDE

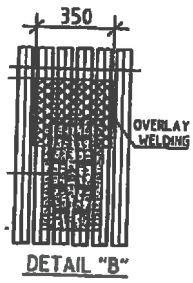

DETAIL "B"

A–G P63.5x7.1 16Mo3

DATA LOGGER	
ASIAKAS / LAITOS:	Polaniec, Poland
OSAN KOODI / MITTAUSAIKA FILE:	ES00
ALKUPISTE: GRID START:	A001
LOPPUPISTE: GRID END:	G086

NIMIKYS TITLE: 1 FURNACE RIGHT SIDE WALL

POLANIEC Green Unit, CFB 158.3/135.1kg/s, 127.5/19.5bar, 535/535°C

FOSTER WHEELER

SUUNN. DESIGNED	MMu/SER	KYV. DATE 13.6.11	SIJAINNIN SCALE
TARK. CHECKED		KYV. DATE	PIIR. NRO DWG. NO. 6319024
HYV. APPROV.		KYV. DATE	

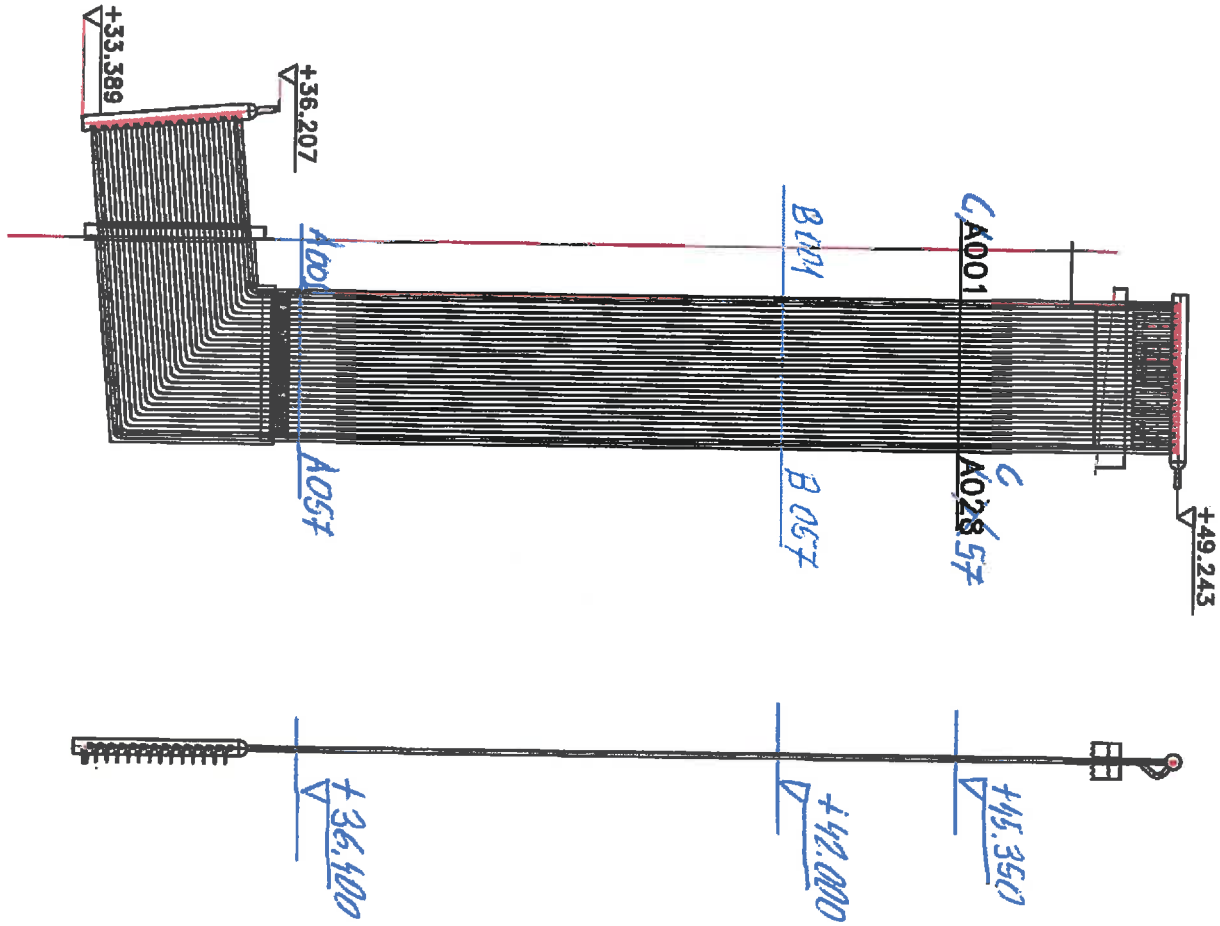

A-C P63.5x7.1
16Mo3

DATA LOGGER	
ASIAKAS / LAITOS:	Polaniec, Poland
OSAN KOODI / MITTAUSAIKA: FILE:	ES00
ALKUPISTE: GRID START:	A001
LOPPUPISTE: GRID END:	F028

NIMITYS TITLE 3 EVAPORATIVE WING WALL I

POLANIEC Green Unit, CFB 158.3/135.1kg/s, 127.5/19.5bar, 535/535°C

FOSTER WHEELER

SIRAN. DESIGNED	MJu/SER	PVM DATE 13.6.11	SUHDE SCALE	JAKS. NRO GROUP NO.
TARK. CHECKED		PVM DATE		PIIR. NRO DWG. NO.
HYV. APPROV.		PVM DATE		6319044

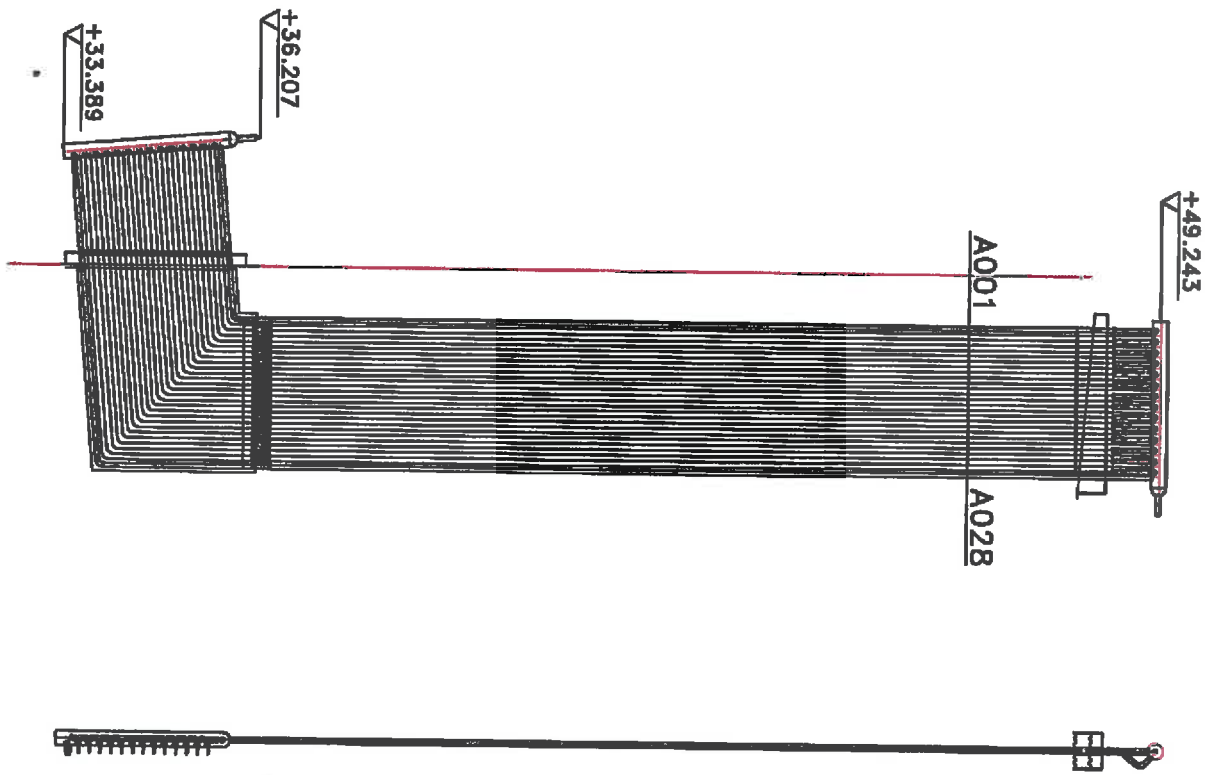

DATA LOGGER	
ASIAKAS / LAITOS:	Polaniec, Poland
OSAN KOODI / MITTAUSAIKA: FILE:	ES00
ALKUPISTE: GRID START:	A001
LOPPUPISTE: GRID END:	F028

A–C P63.5x7.1
16Mo3

NIMITYS TITLE 3 EVAPORATIVE WING WALL II

POLANIEC Green Unit, CFB 158.3/135.1kg/s, 127.5/19.5bar, 535/535°C

POSTER WHEELER

SUUNN. DESIGNED	MJu/SER	PVM DATE 13.6.11	SUHDE SCALE	JAUS NRO GROUP NO.
TARK. CHECKED		PVM DATE		PIIR. NRO DWG. NO.
HYV. APPROV.		PVM DATE		6319054

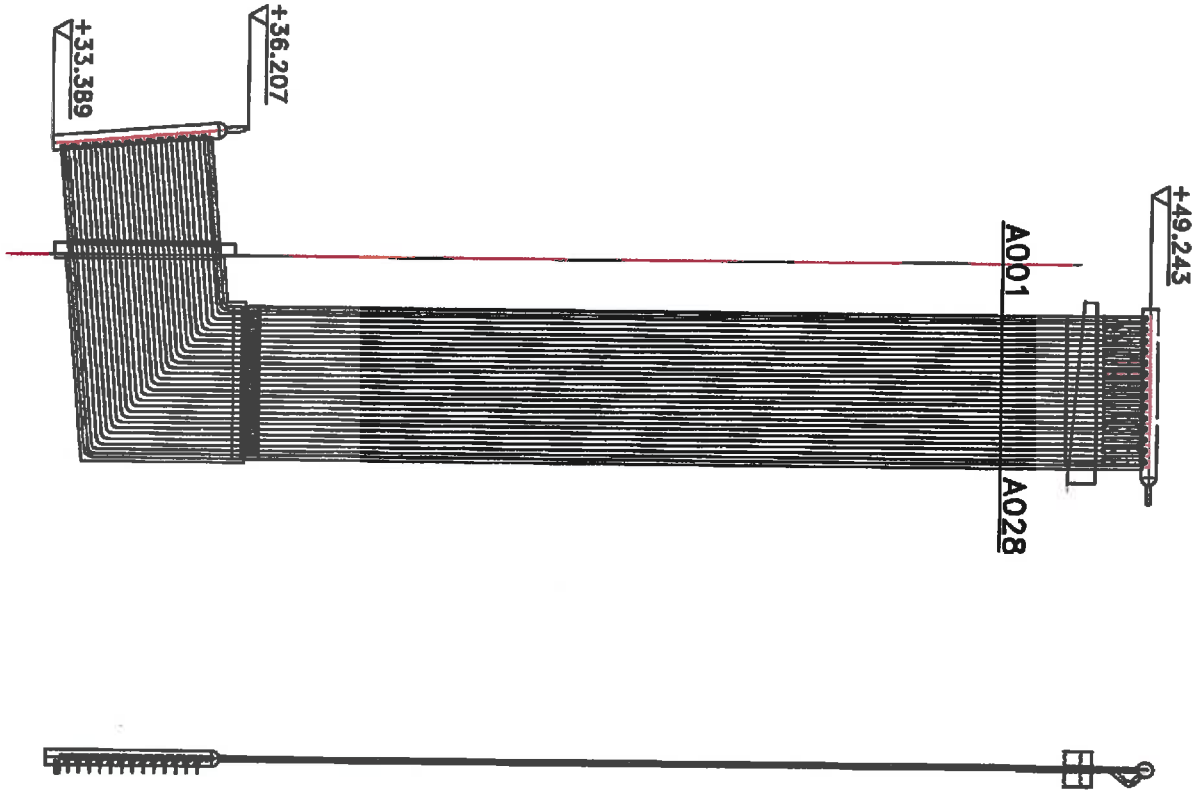

DATA LOGGER	
ASIAKAS / LAITOS:	Polaniec, Poland
OSAN KOODI / MITTAUSAIKA: FILE:	ES00
ALKUPISTE: GRID START:	A001
LOPPUPISTE: GRID END:	F028

A-C P63.5x7.1
16Mo3

NIMITYS TITLE 3 EVAPORATIVE WING WALL III

POLANIEC Green Unit, CFB 158.3/135.1kg/s, 127.5/19.5bar, 535/535°C

FOSTER WHEELER

SUUNN. DESIGNED	MJu/SER	PVM DATE 13.6.11	SUHDE SCALE	JAKS. NRO GROUP NO.
TARK. CHECKED		PVM DATE		PIIR. NRO DWG. NO. 6319064
HYV. APPROV.		PVM DATE		

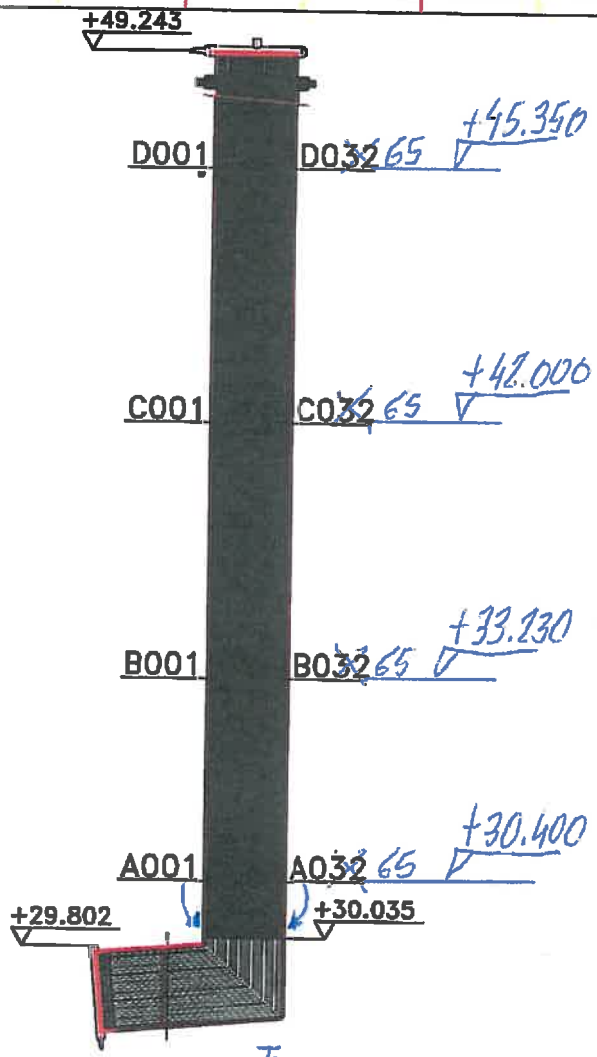

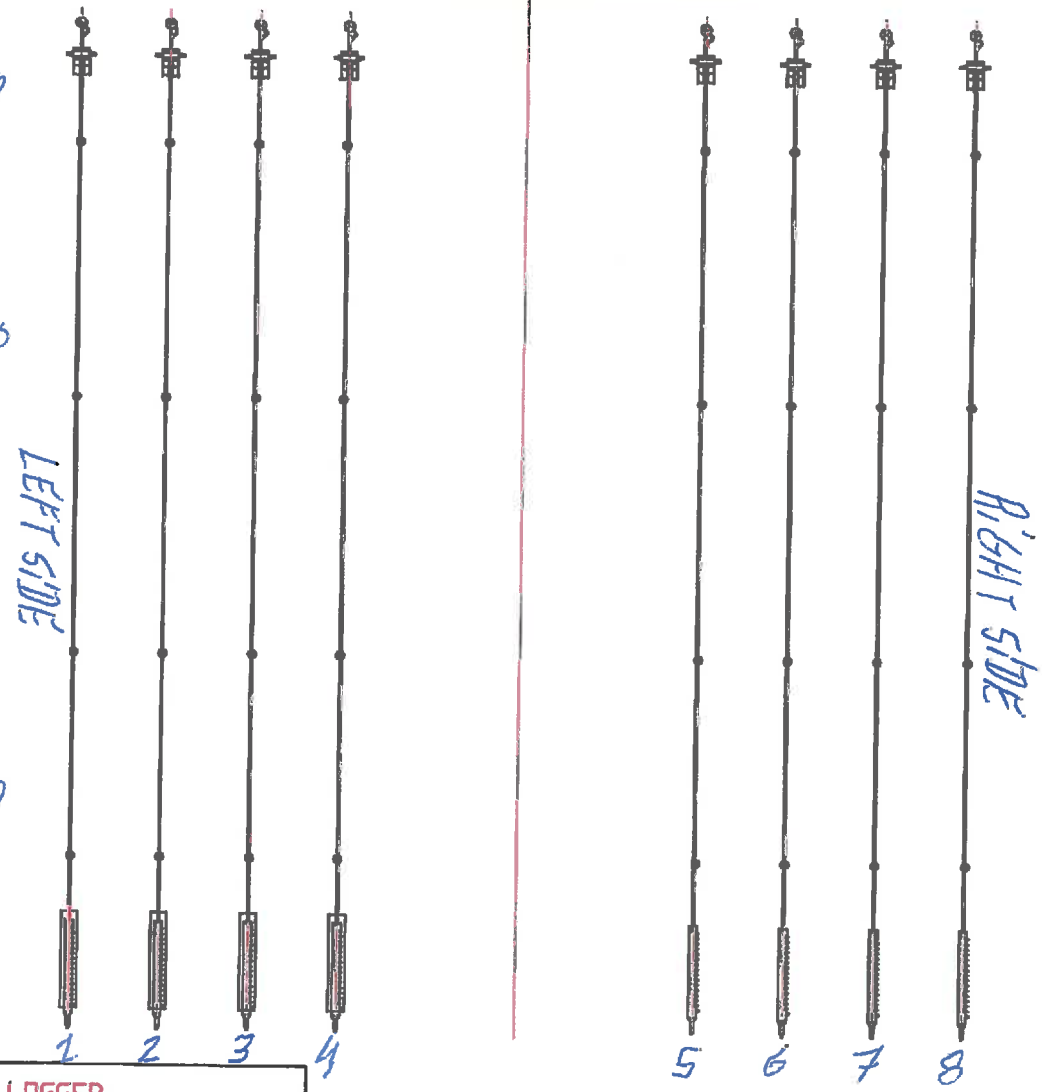

DATA LOGGER	
ASIAKAS / LAITOS:	Polaniec, Poland
OSAN KOODI / MITTAUSAIKA: FILE:	ES00
ALKUPISTE: GRID START:	A001
LOPPUPISTE: GRID END:	D032

A–D P38x6.3
13CrMo4-5

NIMITYS TITLE 2 WING WALL SUPERHEATER I

POLANIEC Green Unit, CFB 158.3/135.1kg/s, 127.5/19.5bar, 535/535°C

FOSTER WHEELER

SUUNN. DESIGNED	MJu/SER	PVM DATE 13.8.11	SUHDE SCALE	AKUS NRO GROUP NO.
TARK. CHECKED		PVM DATE		PIIR. NRO DWG. NO. 6319034
HYV. APPROV.		PVM DATE		

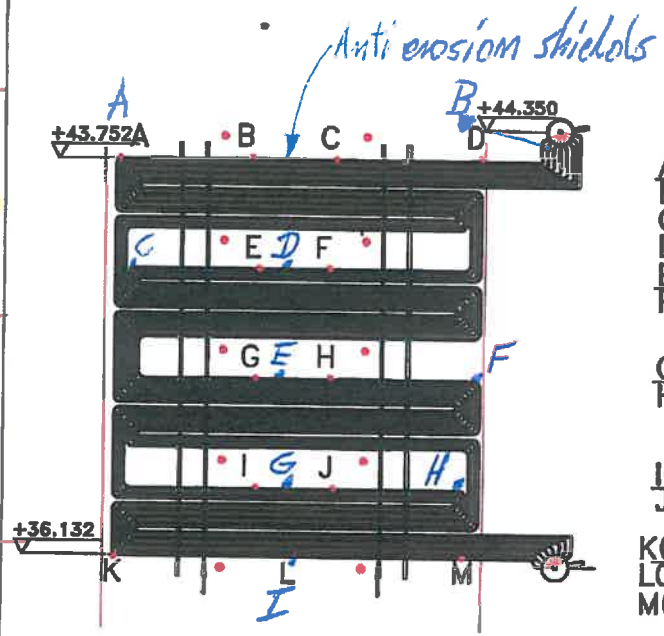

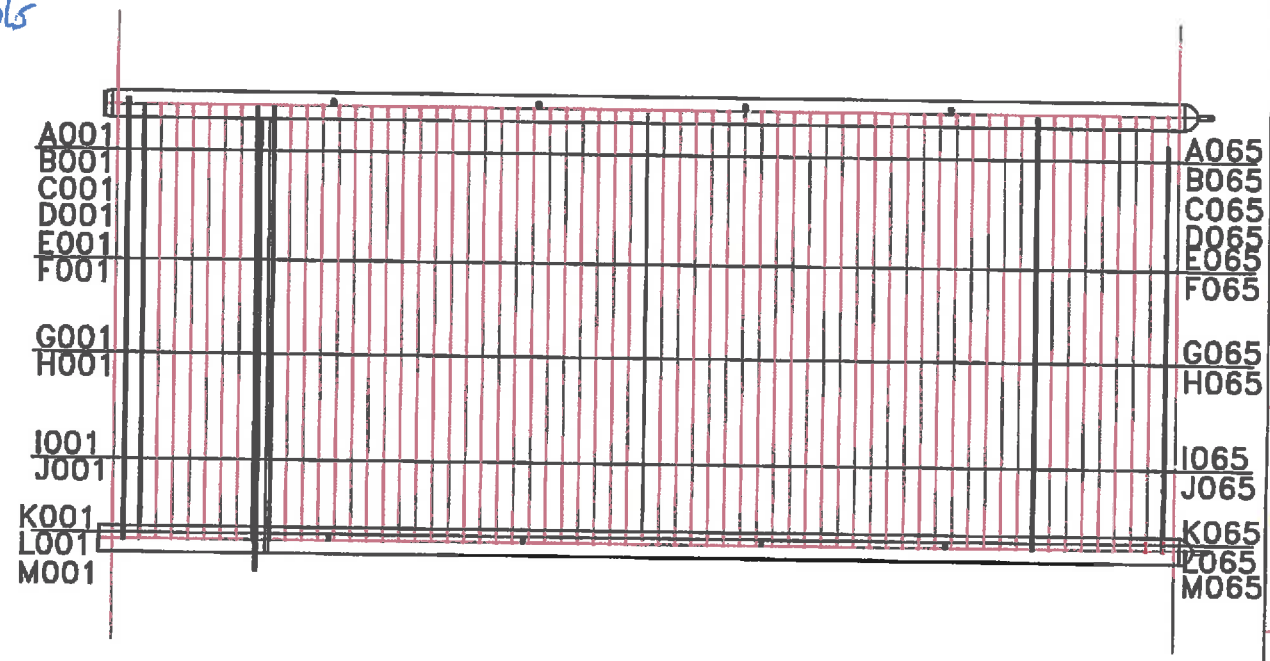

DATA LOGGER	
ASIAKAS / LAITOS:	Polaniec, Poland
OSAN KOODI / MITTAUSAIKA: FILE:	SH II
ALKUPISTE: GRID START:	A001
LOPPUPISTE: GRID END:	N065

A-M P38x5.6
X7CrNiNb18-10

NIMITYS TITLE 5 SUPERHEATER II

POLANIEC Green Unit, CFB 158.3/135.1kg/s, 127.5/19.5bar, 535/535°C

FOSTER WHEELER

SUUNN. DESIGNED	MJu/SER	PVM DATE 13.8.11	SUHDE SCALE	JAKS NRO GROUP NO.
TARK. CHECKED		PVM DATE		PIIR. NRO DWG. NO. 6319084
HYV. APPROV.		PVM DATE		

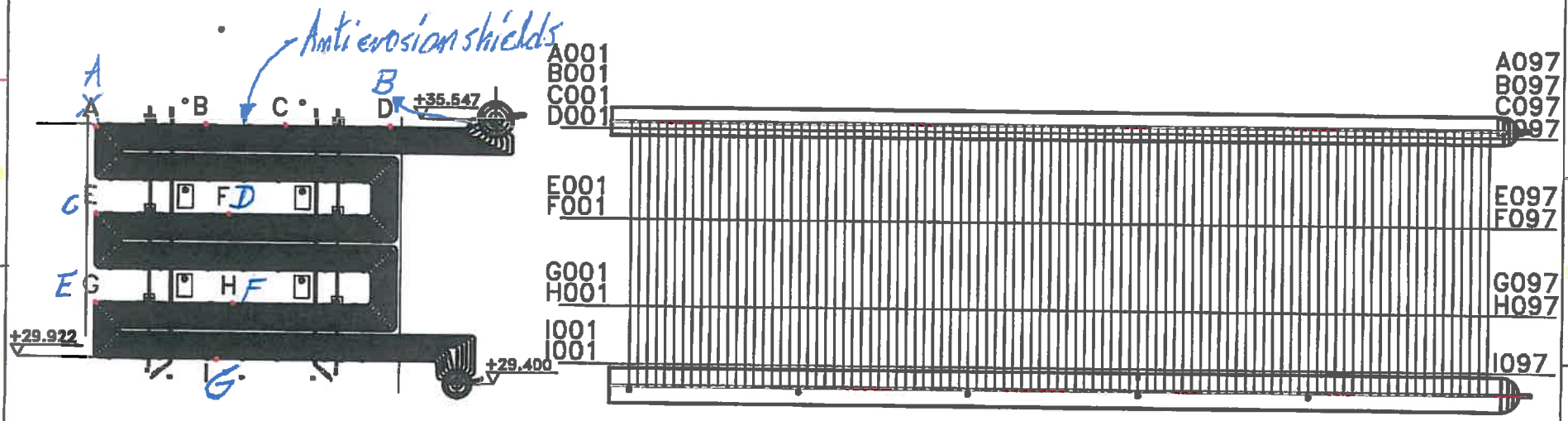

DATA LOGGER	
ASIAKAS / LAITOS:	Polaniec, Poland
OSAN KOODI / MITTAUSAIKA: FILE:	ES00
ALKUPISTE: GRID START:	A001
LOPPUPISTE: GRID END:	I097

A-I P38x5.6
X7CrNiNb18-10

NIMITYS TITLE 6 REHEATER I

POLANIEC Green Unit, CFB 158.3/135.1kg/s, 127.5/19.5bar, 535/535°C

FOSTER WHEELER

SUUNN. DESIGNED	MJu/SER	PVM. DATE 13.6.11	SUHDE SCALE	JAUS NRO GROUP NO.
TARK. CHECKED		PVM. DATE		PIIR. NRO DWG. NO. 6319094
HYV. APPROV.		PVM. DATE		

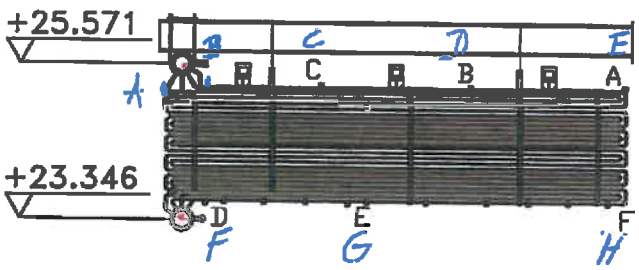

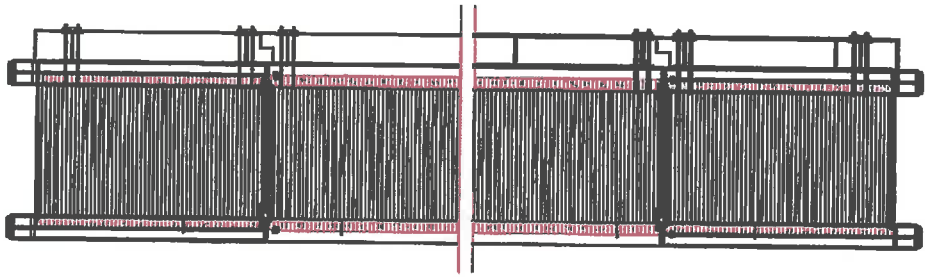

DATA LOGGER	
ASIAKAS / LAITOS:	Polaniec, Poland
OSAN KOODI / MITTAUSAIKA: FILE:	ECO II
ALKUPISTE: GRID START:	A001
LOPPUPISTE: GRID END:	F334

A-F P31.8x4.5
16Mo3

NIMITYS TITLE | 9 | ECONOMIZER I

POLANIEC Green Unit, CFB 158.3/135.1kg/s, 127.5/19.5bar, 535/535°C

POSTER WHEELER

SUUNN. DESIGNED	MJu/SER	PVM DATE 13.6.11	SUHDE SCALE	JAOS NRO GROUP NO.
TARK. CHECKED		PVM DATE		PIIR. NRO DWG. NO.
HYV. APPROV.		PVM DATE		6319124

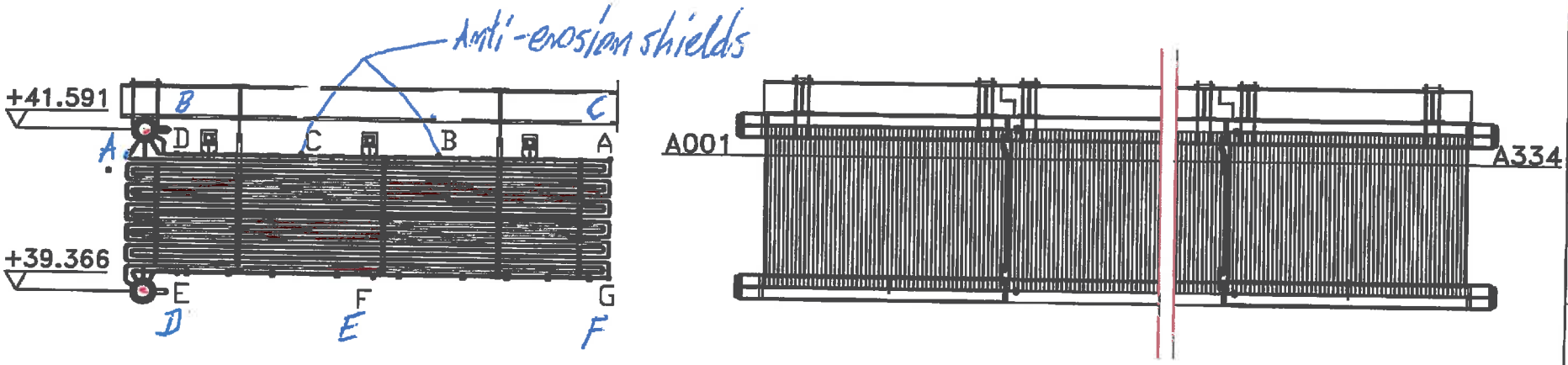

DATA LOGGER	
ASIAKAS / LAITOS:	Polaniec, Poland
OSAN KOODI / MITTAUSAIKA: FILE:	ECO II
ALKUPISTE: GRID START:	A001
LOPPUPISTE: GRID END:	G334

A–G P31.8x4.5
16Mo3

NIMITYS TITLE: 8 ECONOMIZER II

POLANIEC Green Unit, CFB 158.3/135.1kg/s, 127.5/19.5bar, 535/535°C

FOSTER WHEELER

SUUNN. DESIGNED	MJu/SER	PVM DATE 13.6.11	SUHDE SCALE	JAUS NRO GROUP NO.
TARK. CHECKED		PVM DATE		PTR. NRO / SVS. NO. 6319114
HYV. APPROV.		PVM DATE		

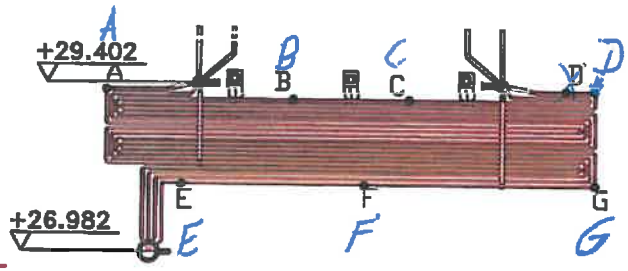

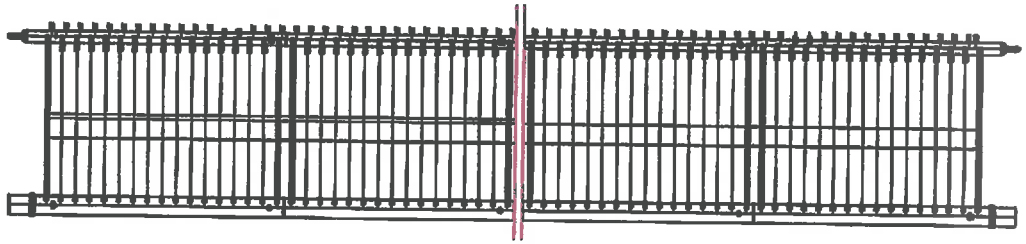

DATA LOGGER	
ASIAKAS / LAITOS:	Polaniec, Poland
OSAN KOODI / MITTAUSAIKA: FILE:	ECO III
ALKUPISTE: GRID START:	A001
LOPPUPISTE: GRID END:	G097

A–G P31.8x4.5
16Mo3

NIMITYS TITLE	7	ECONOMIZER III			
POLANIEC Green Unit, CFB 158.3/135.1kg/s, 127.5/19.5bar, 535/535°C					
FOSTER WHEELER	SUNN. RESUMED	MJu/SER	PVM DATE 13.6.11	SUHDE SCALE	KANTA NRO GROUP NO.
	TARK. CHECKED		PVM DATE		PIIR. NRO DWG. NO. 6319104
	HYV. APPROV.		PVM DATE		

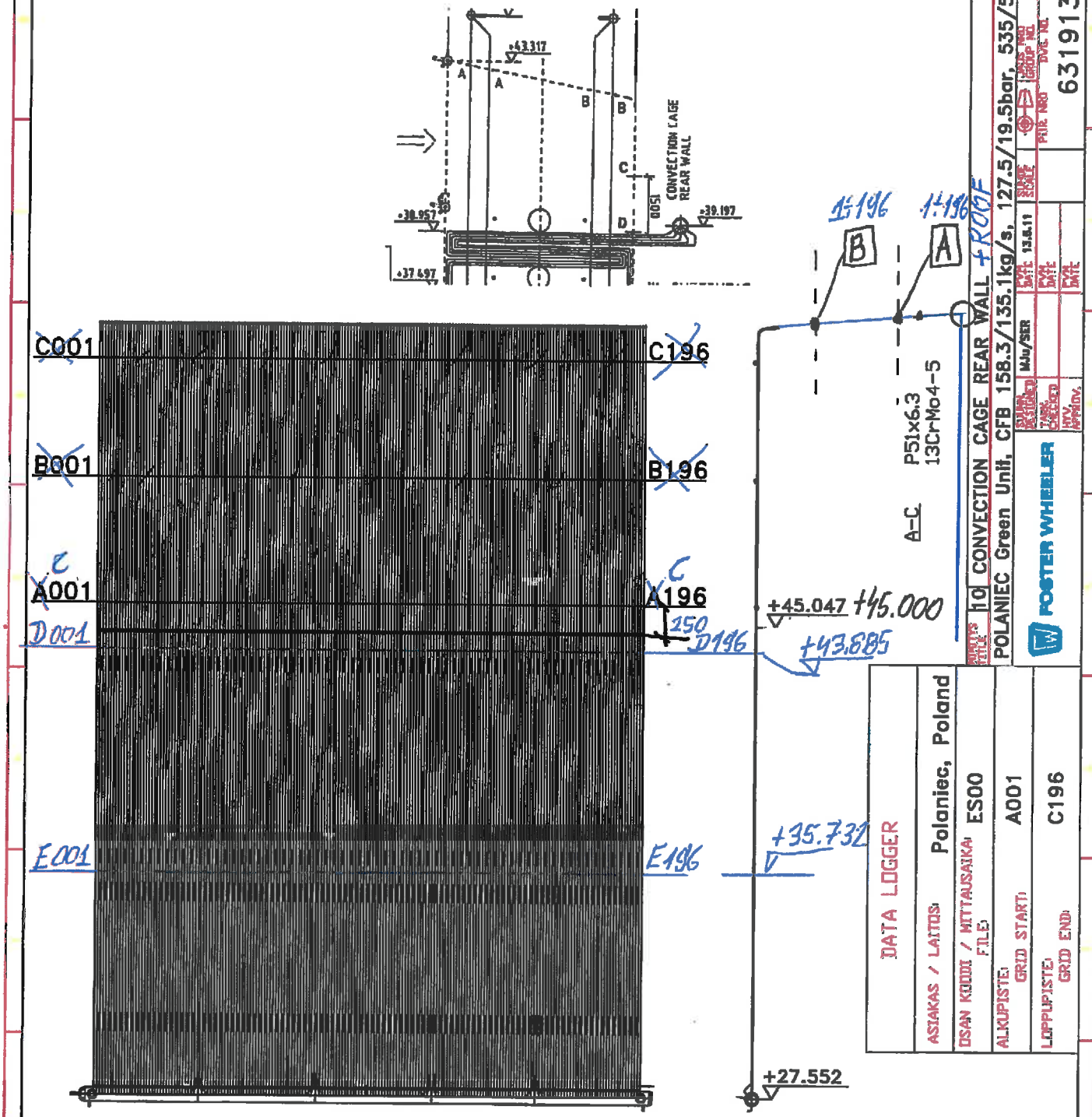

LOOKING INSIDE

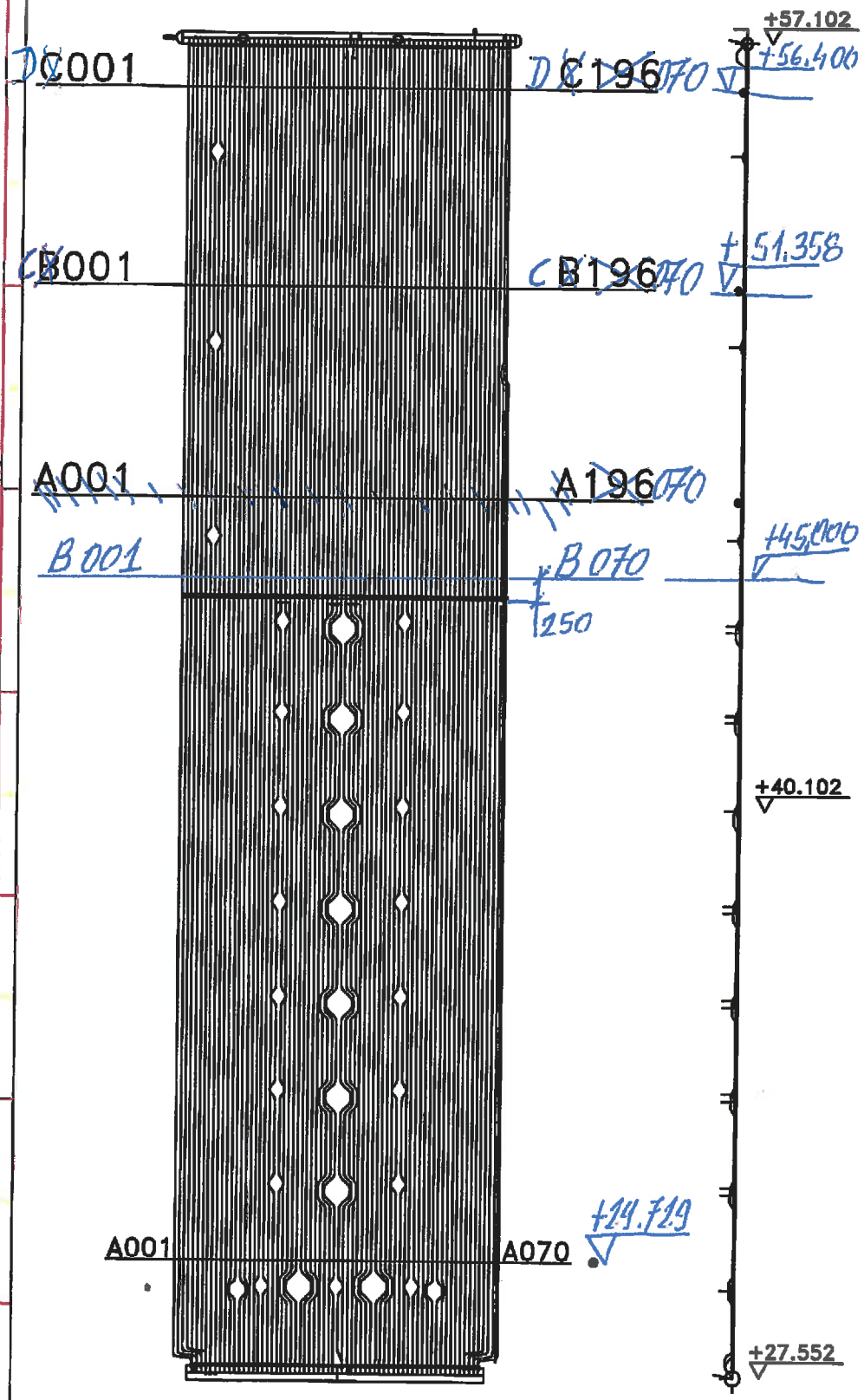

LOOKING INSIDE
LEFT SIDE

A–C P51x6.3
13CrMo4-5

DATA LOGGER	
ASIAKAS / LAITOS:	Polaniec, Poland
DSAN KOODI / MITTAUSAIKA: FILE:	ES00
ALKUPISTE: GRID START:	A001
LOPPUPISTE: GRID END:	F070

NUMERYS ARKE	10 CONVECTION CAGE RIGHT SIDE WALL
	POLANIEC Green Unit, CFB 158.3/135.1kg/s, 127.5/19.5bar, 535/535°C
POSTER WHEELER	
DRAWN DESIGNED	MJMu/SER
DATE	13.6.11
SCALE	
PIIR. NRO DWG. NO	6319154
CHECKED	
APPROV.	

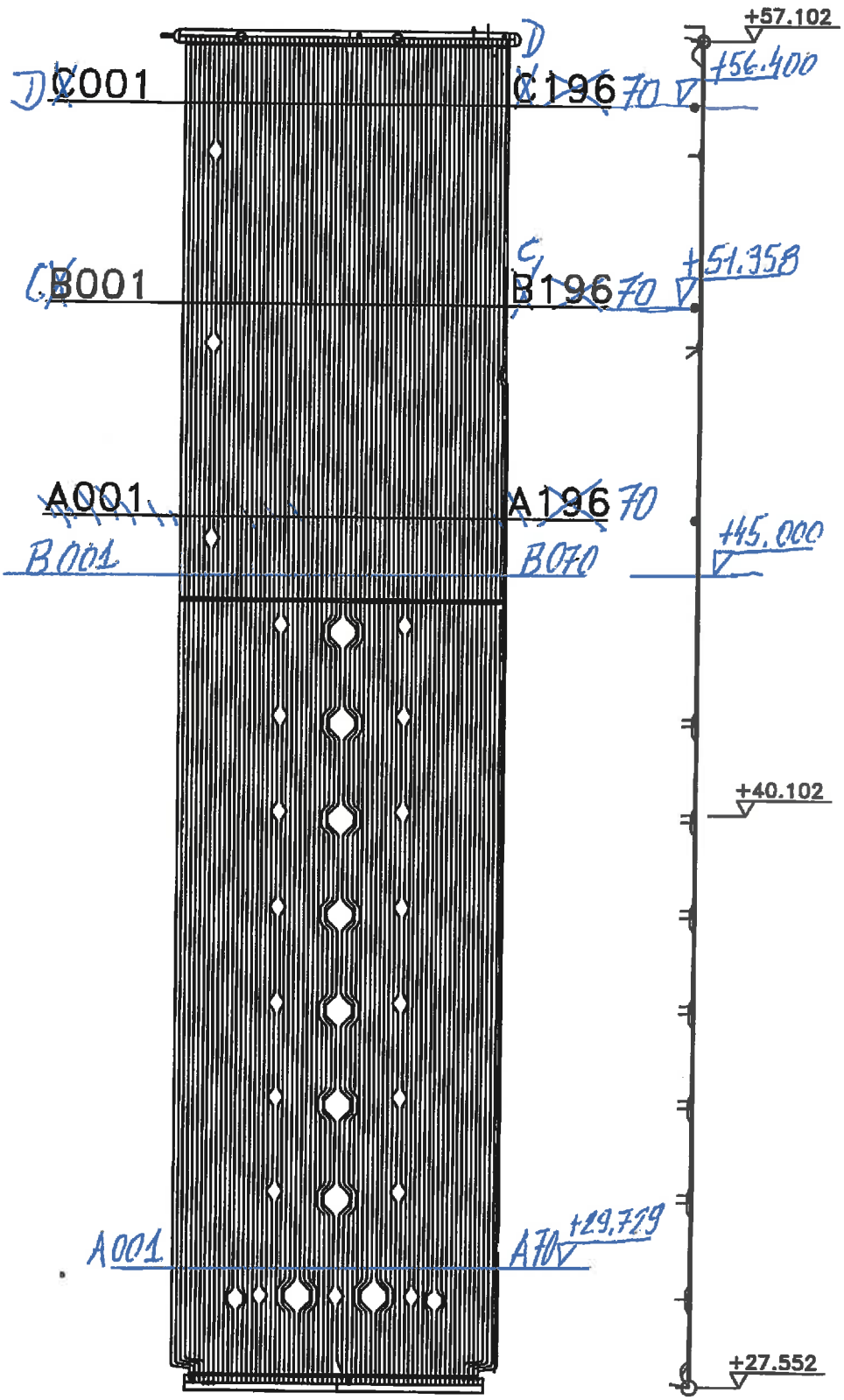

LOOKING INSIDE
LEFT SIDE

A–C P51x6.3
13CrMo4-5

NOMTYS TITLE 10 CONVECTION CAGE LEFT SIDE WALL
POLANIEC Green Unit, CFB 158.3/135.1kg/s, 127.5/19.5bar, 535/535°C

FOSTER WHEELER

SUUNN. DESIGNED	MJu/SER	EVA DATE 13.6.11	SCALE
TARK. CHECKED		EVA DATE	
HYV. APPROV.		EVA DATE	

PIIR. NRO DRAWING NO. 6319144
DWG. NO.

DATA LOGGER	
ASIAKAS / LAITOS:	Polaniec, Poland
OSAN KOODI / MITTAUSAIKA: FILE:	ES00
ALKUPISTE: GRID START:	A001
LOPPUPISTE: GRID END:	C070

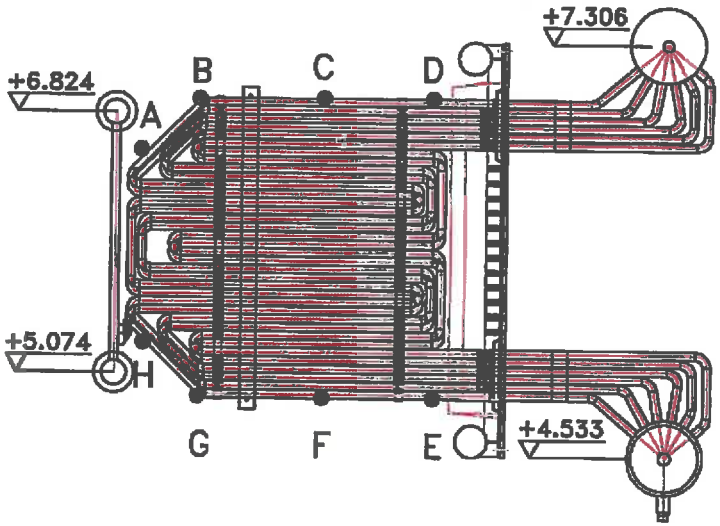

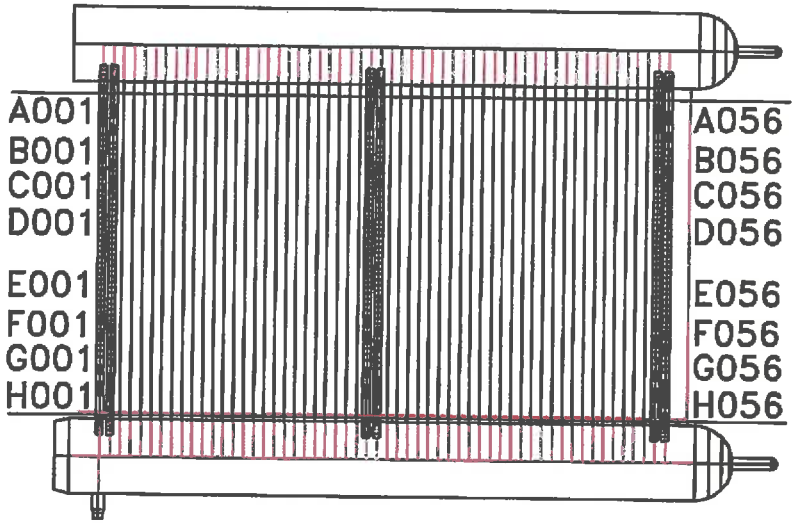

DATA LOGGER	
ASIAKAS / LAITOS:	Polaniec, Poland
OSAN KOODI / MITTAUSAIKA: FILE:	ES00
ALKUPISTE: GRID START:	A001
LOPPUPISTE: GRID END:	H056

A–H P51x8
X8CrNi19–11

NIMIÖTYS TITLE 13 INTREX SUPERHEATER III

POLANIEC Green Unit, CFB 158.3/135.1kg/s, 127.5/19.5bar, 535/535°C

FOSTER WHEELER

SUUNN. DESIGNED	MJu/SER	PVM DATE 13.8.11	SUHDE SCALE	AUKS. NRO GROUP NO.
TARK. CHECKED		PVM DATE		PIIR. NRO DWG. NO. 6319184
HYV. APPROV.		PVM DATE		

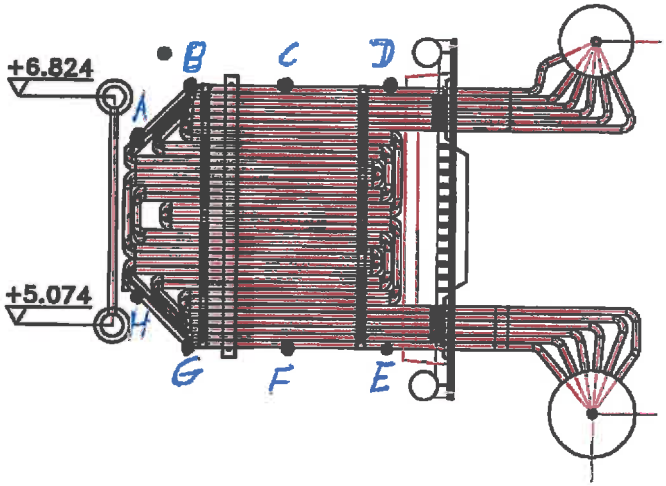

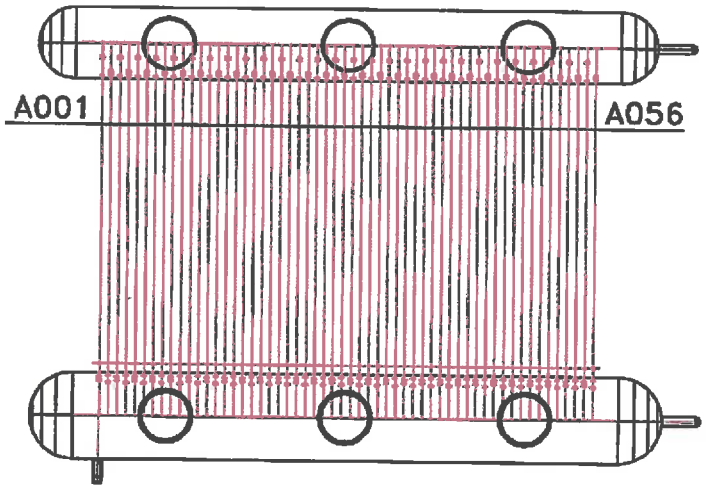

DATA LOGGER	
ASIAKAS / LAITOS:	Polaniec, Poland
OSAN KOODI / MITTAUSAIKA: FILE:	ES00
ALKUPISTE: GRID START:	A001
LOPPUPISTE: GRID END:	F056

A–C P51x7.1
X8CrNi19-11

NIMITYS TITLE 11 INTREX REHEATER II A

POLANIEC Green Unit, CFB 158.3/135.1kg/s, 127.5/19.5bar, 535/535°C

FOSTER WHEELER

SUUNN. DESIGNED	MJu/SER	PVM DATE 13.6.11	SUHDE SCALE	MOS NRO GROUP NO.
TARK. CHECKED		PVM DATE		PIIR. NRO SWG. NO.
HYV. APPROV.		PVM DATE		6319164

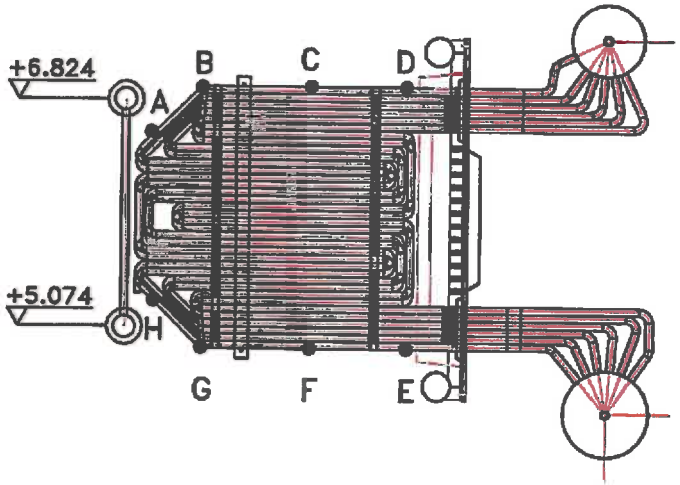

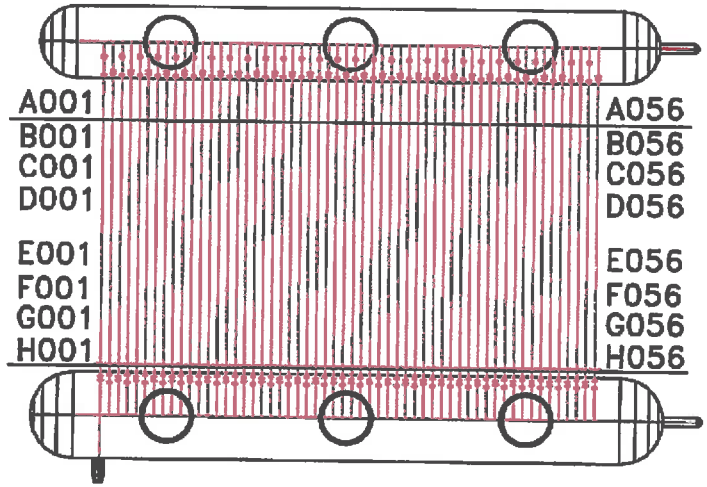

DATA LOGGER	
ASIAKAS / LAITOS:	Polaniec, Poland
OSAN KOODI / MITTAUSAIKA: FILE:	ES00
ALKUPISTE: GRID START:	A001
LOPPUPISTE: GRID END:	H56

A-H P51x7.1
X8CrNi19-11

NIMITYS TITLE 12 INTREX REHEATER II B
POLANIEC Green Unit, CFB 158.3/135.1kg/s, 127.5/19.5bar, 535/535°C

FOSTER WHEELER

SUUNN. DESIGNED	MJu/SER	PVM DATE 13.8.11	SUHDE SCALE	JAUS NRO GROUP NO.
TARK. CHECKED		PVM DATE		PIIR. NRO DWG. NO. 6319174
HYV. APPROV.		PVM DATE		

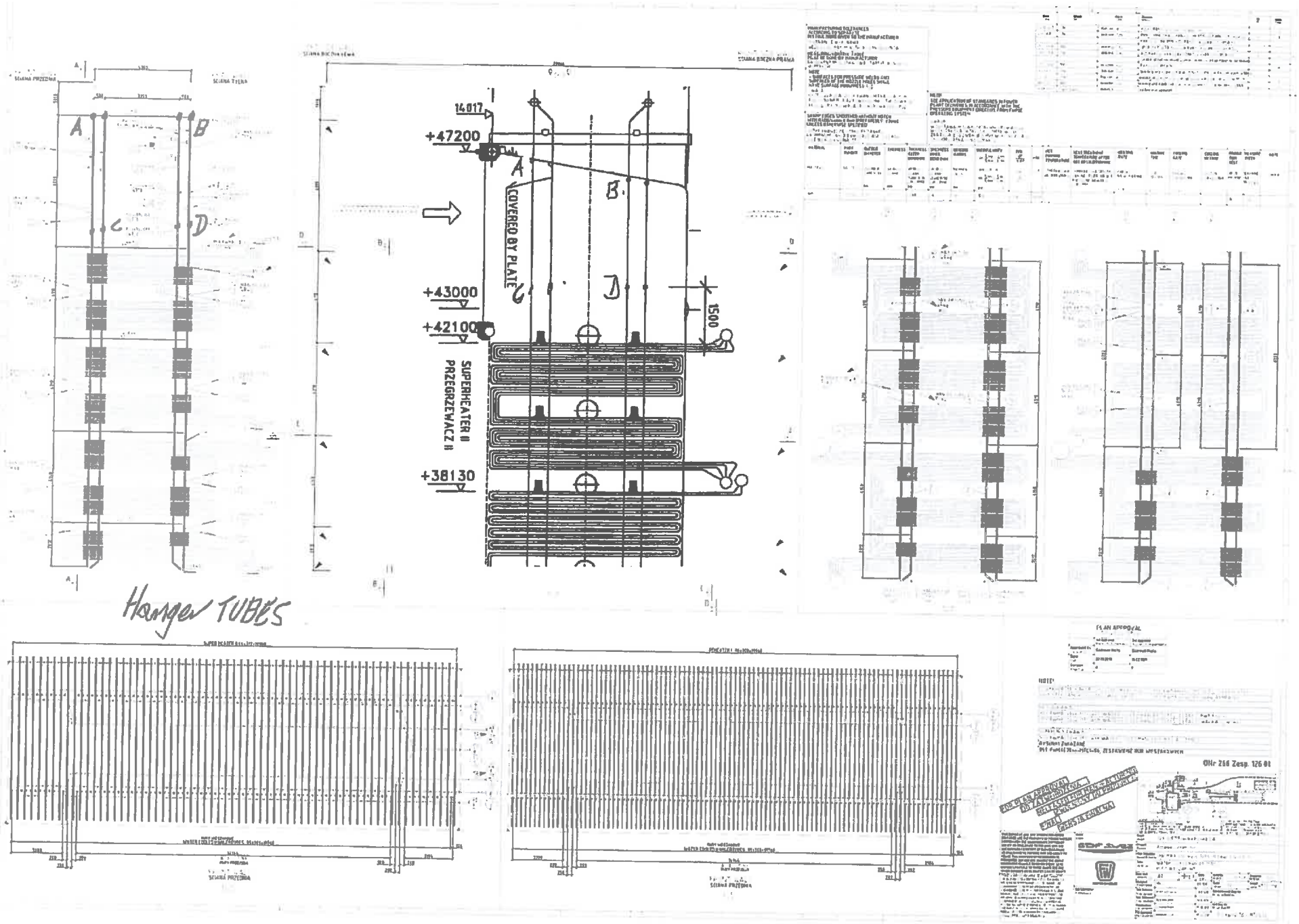
A
B
C
D
14017
+47200
+43000
+42100
+38130
COVERED BY PLATE
SUPERHEATER II
PRZEGRZEWACZ II
1500
Hanger TUBES
ŚCIANA PRZEDNIA
ŚCIANA TYLNA
ŚCIANA BOCZNA PRAWA
FOR APPROVAL
Nr 266 Zesp. 126 01